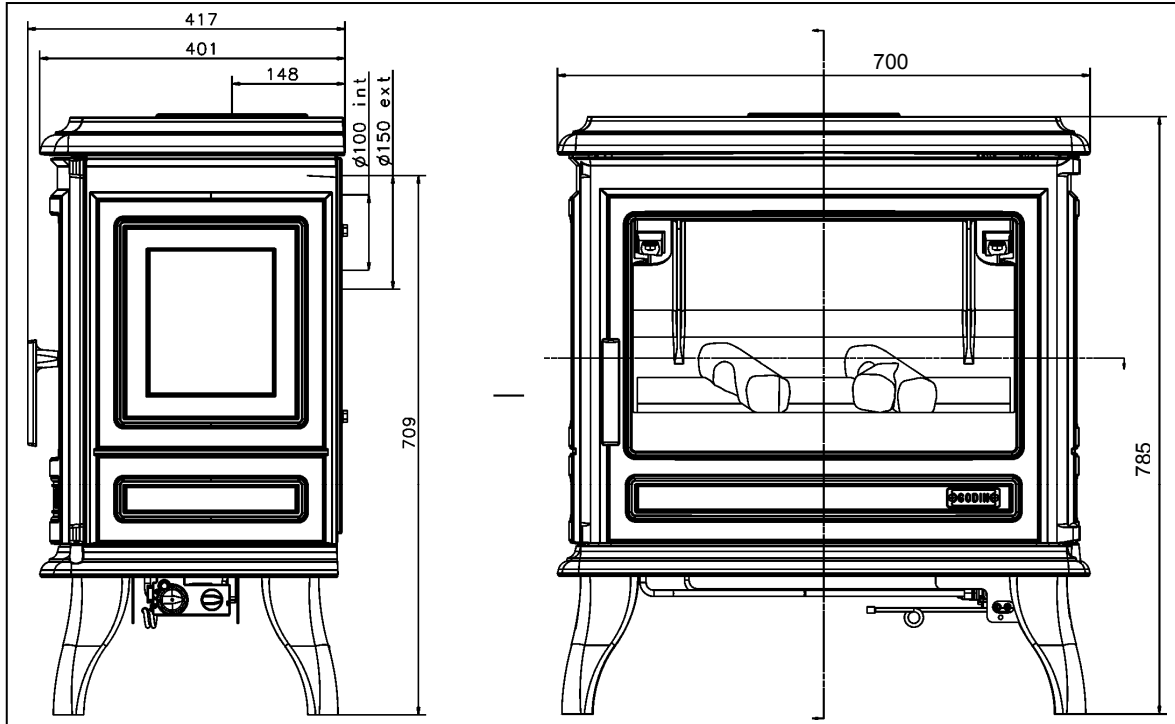
417
401
148
ø100 int
ø150 ext
709
700
785
GODIN